Pietro Fiorentini

G1,6 - G2,5 - G4 MID

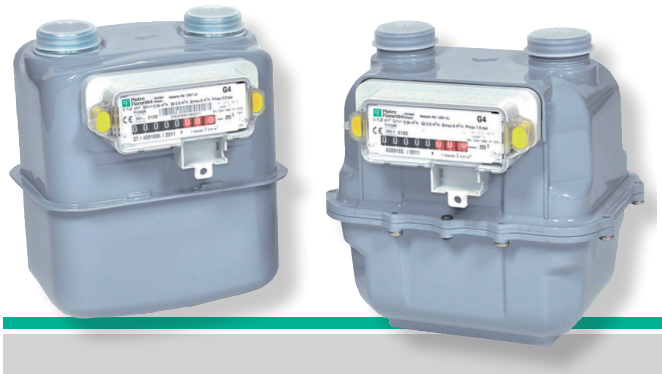

Misuratore volumetrico a pareti deformabili
Diaphragm gas meter

Modello:
Model: **RS/2001**

Il misuratore per gas modello **RS/2001** è uno strumento realizzato in conformità ai più elevati standard in materia di precisione , affidabilità e sicurezza.
Il gruppo di misura determina la precisione dello strumento ed è sottoposto a severi controlli qualitativi prima, durante e dopo la fase di produzione.
L'involucro esterno viene realizzato sia in lamiera d'acciaio zincata e stampata che in alluminio pressofuso.
Gli strumenti possono essere utilizzati in reti canalizzate di gas naturale, manifatturato, GPL o per altri gas stabili non corrosivi, preliminarmente filtrati.

The G4 mod. **RS/2001** gas meters are a new meter product line, designed in conformity to the accuracy and reliability standards. The metering cartridge determines the meter's accuracy and it is subjected to several and strict quality control procedures throughout the complete production process.
The external case can be made both in pressed zinc-coated steel or in die cast aluminium.
The gas meters can be used in distribution networks for natural and manufactured gas, LPG or other non-corrosive, stable and filtered gases.

Caratteristiche tecniche

- Involucro: Alluminio pressofuso
  Lamiera d'acciaio zincata e stampata
- Membrane in tessuto sintetico
- Predisposizione per emettitore d'impulsi BF (reed)
- Verniciatura a polvere in poliestere cotta a forno
- Resistenza alle alte temperature EN1359:1998/A1:2006 – 6.5.5 – (involucro lamiera)
- Tm: -25°C….+55°C
- Classe di precisione = 1,5
- Certificato di approvazione 2004/22/CE
- Conformità alla norma EN1359:1998/A1:2006
- Conformità alle Raccomandazioni OIML
- A richiesta : trasmissione di moto magnetica

Techical features

- Body: die cast aluminium
  pressed zinc-coated steel plate
- Synthetic diaphragm
- LF pulse emitter ready (reed)
- Poliester powder coating paint baked in oven
- High temperature resistant EN1359:1998/A1:2006 – 6.5.5 – (steel plate case)
- Tm: 13° F - 130° F
- Precision class = 1,5
- Certificate for approval 2004/22/CE
- In conformity with EN1359:1998/A1:2006
- In conformity with OIML recomandation
- Upon request: magnetic transmission

RS/2001 LA - RS/2001 AL - RS/2001 LA monopipe

		RS/2001 LA			RS/2001 AL			RS/2001 LA monopipe		
Classe di appartenenza Class		G1,6	G2,5	G4	G1,6	G2,5	G4	G1,6	G2,5	G4
Volume ciclico Cyclic volume	in^3	73			73			73		
Portata max Maximum capacity	ft^3/h	88	140	210	88	140	210	88	140	210
Portata min Minimum capacity	ft^3/h	0.6	0.9	1.4	0.6	0.8	1.4	0.6	0.9	1.4
Pressione max Max. pressure	psi	7.3			23.2			7.3		
Connessioni Connections	in	¾"– 7/8"– 1"- 1"1/4 – ISO228			1"1/4			2" – ISO228		
		¾"– 7/8"– 1"- 1"1/4 – ISO228			1"1/4					
Peso Weight	lbs	3.2			3.2			3.5		
Interasse (a richiesta) Distance between connections	in	4.3 – (6.3 – 9.8)			4.3			-		

* Altre connessioni a richiesta - Other connections on request

Dimensioni d'ingombro
Overal dimensions

Attacco unico (LA)
Monopipe (LA)

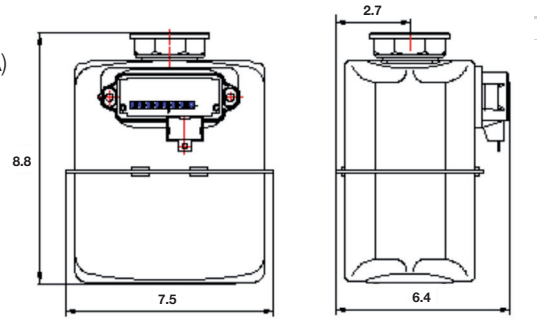

Acciaio (LA)
Steel plate (LA)

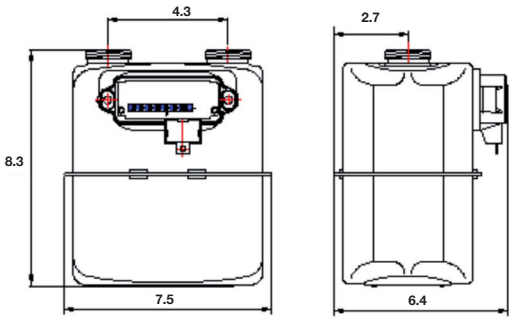

Alluminio (AL)
Aluminium (AL)

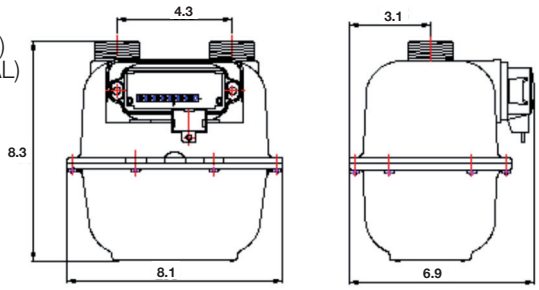

Diagrammi - Curve

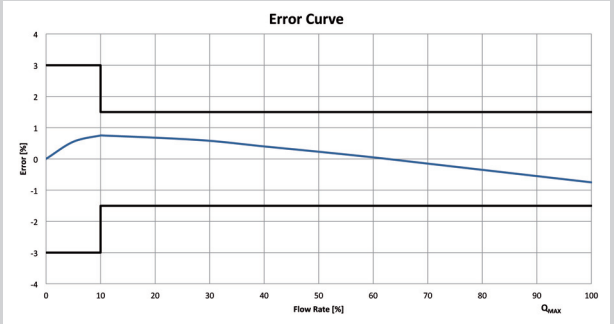

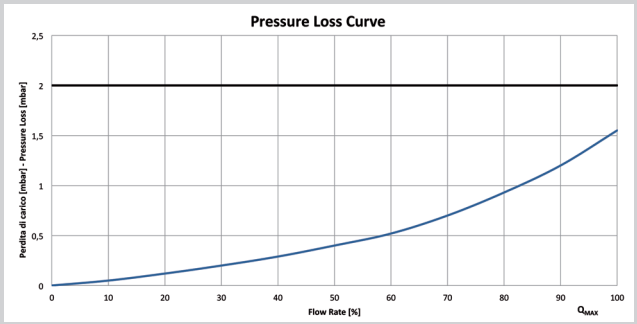

d= 1

I dati sono indicativi e non impegnativi. Ci riserviamo di apportare eventuali modifiche senza preavviso.
Data are indicative and not binding. We reserve the right to make changes without notice.

CT-s606-US-a December 2015

Pietro Fiorentini

Pietro Fiorentini S.p.A.
via E.Fermi 8/10
I-36057 Arcugnano (VI) Italy

Tel. +39 02 696.14.21
Fax +39 02 688.04.57

www.fiorentini.com