Dival 700

Regolatore di Pressione

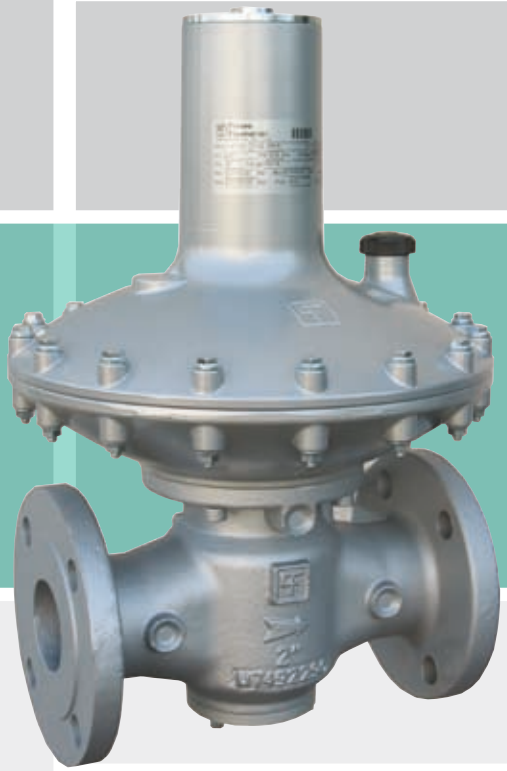

Pietro Fiorentini®

Dival 700

> Regolatore di pressione

Introduzione

I regolatori di pressione **DIVAL serie 700** sono regolatori ad azione diretta con comando a membrana ed azione di contrasto a molla, per media e bassa pressione.
Tali regolatori sono adatti all'impiego con gas non corrosivi preliminarmente filtrati.

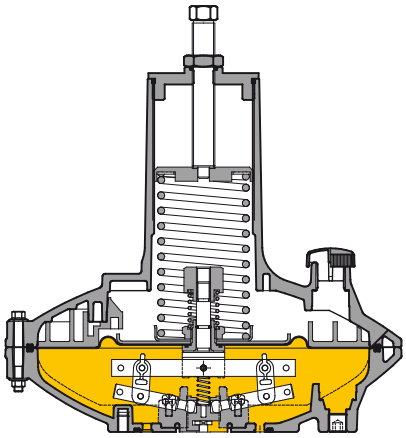

Testata TR

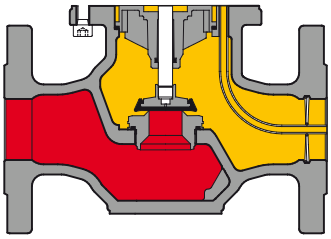

Corpo a tre vie

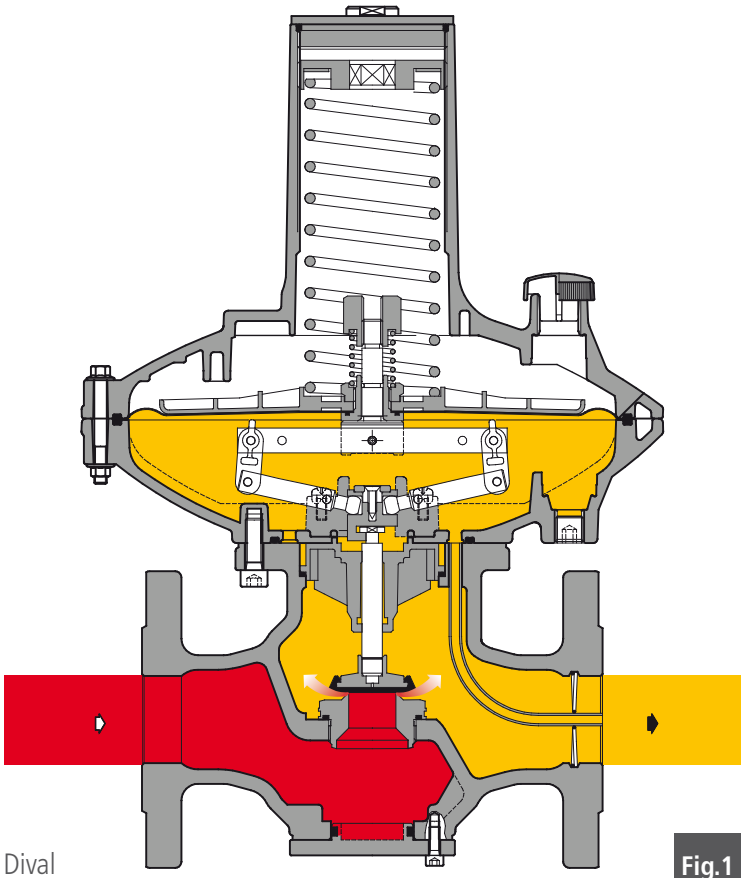

Dival

Fig.1

Caratteristiche Principali

La concezione modulare dei regolatori di pressione **Dival serie 700** consente di applicare il dispositivo di blocco sullo stesso corpo del regolatore senza modificarne lo scartamento.
Inoltre la realizzazione "top entry" consente la manutenzione periodica senza la necessità di smontare il corpo dalla linea. I regolatori **Dival serie 700** hanno caratteristiche che li rendono particolarmente adatti per applicazioni su processi in cui possono manifestarsi improvvise variazioni di portata (ad esempio su bruciatori industriali con notevoli variazioni istantanee di portata).
Il regolatore **Dival serie 700** è stato progettato per funzionare con la sola presa di impulso interna.
Una manutenzione estremamente semplice e un ridotto numero di parti di ricambio sono la base di una operatività a basso costo.
Accessori a richiesta:
- Valvola di blocco incorporata
- Funzione per applicazione monitor in linea
- Valvola di sfioro incorporata.

Dival serie 700

Dival serie 700 + LA/...

Progettato Per Ogni Necessità

- Linea compatta
- Facile manutenzione
- Top entry
- Rapido tempo di risposta
- Alta flessibilità
- Buona precisione
- Bassi costi di operatività
- Molteplici applicazioni

Caratteristiche Principali

-Pressione di progetto: fino a 20 bar
-Temperatura di esercizio: da -20 °C a +60 °C
-Temperatura ambiente: da -20 °C a +60 °C
-Massima pressione di entrata Pu: Vedere tabella sotto riportata

Sede (pollici)	1/4"	3/8"	1/2"	3/4"	1"	1"1/4
Pu max (bar)	8,63	8,63	8,63	5	3,45	2,07

-Campo di regolazione possibile Wds: da 5 a 1454 mbar
-Grandezze disponibili DN: 1" (25) - 1"1/2 (40) - 2" (50)
-Connessioni Flangiate: PN 16/25 secondo ISO 7005-1, ISO 7005-2; classe ANSI 150RF secondo ANSI B16.5, ASME B16.42; classe ANSI 125 FF secondo ASME B16.1
-Connessioni Filettate: DN 2" Rp ISO 7-1 o DN 2"NPTF ASME B1.20.1 (solo per ghisa sferoidale)

Materiali

Corpo	Acciaio ASTM A216 WCB
	Ghisa sferoidale GS 400-18 ISO 1083
Coperchi Testata	Alluminio pressofuso EN AC-AlSi 12 UNI EN 1706
Membrana	Tessuto gommato
Sede Valvola	Ottone
Tenute	Gomma Nitrilica

Le caratteristiche sopraelencate sono relative alla esecuzione di normale produzione.
Esecuzioni e materiali particolari possono essere forniti su richiesta per impieghi specifici.

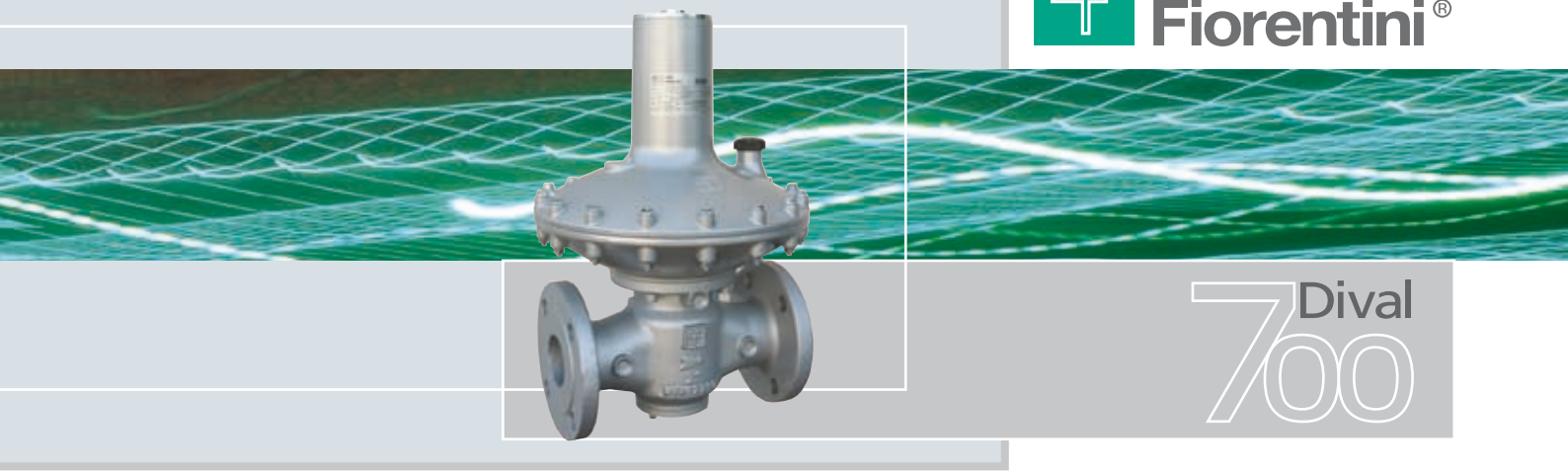

Tabella 1: Campi regolazione molle

Pressione d'ingresso = 1,7 bar

MOLLE (dimensioni e colori)	Testata Ø 280											
	Sede 1/4"		Sede 3/8"		Sede 1/2"		Sede 3/4"		Sede 1"		Sede 1"1/4	
	Pd min (mbar)	Pd max (mbar)	Pd min (mbar)	Pd max (mbar)	Pd min (mbar)	Pd max (mbar)	Pd min (mbar)	Pd max (mbar)	Pd min (mbar)	Pd max (mbar)	Pd min (mbar)	Pd max (mbar)
d=3,2 De=65 Lo=180 Bianco (2701175)	5	13	6	16	7	17	10	20	13	22	16	26
d=3,5 De=65 Lo=180 Giallo (2701345)	7	19	8	21	8	22	11	25	14	27	18	32
d=4 De=65 Lo=180 Arancione (2701620)	10	32	12	34	12	34	15	38	19	40	22	45
d=4,5 De=65 Lo=180 Rosso (2702190)	15	53	17	55	18	56	21	60	25	62	25	67
d=5 De=65 Lo=180 Verde (2702190)	23	80	24	83	24	84	29	89	32	90	36	97
d=5,5 De=65 Lo=180 Nero (2702370)	38	127	41	129	43	131	48	143	48	142	52	147
d=6 De=65 Lo=180 Blu (2702540)	50	173	53	178	55	179	56	188	61	191	65	197
d=6,5 De=65 Lo=180 Azzurro (2702730)	81	280	82	280	82	287	88	299	94	303	98	306
d=7 De=65 Lo=180 Marrone (2702950)	95	372	100	380	105	386	110	395	113	401	120	404

Pressione d'ingresso = 3,4 bar

MOLLE (dimensioni e colori)	Testata Ø 280/TR											
	Sede 1/4"		Sede 3/8"		Sede 1/2"		Sede 3/4"		Sede 1"		Sede 1"1/4	
	Pd min (mbar)	Pd max (mbar)	Pd min (mbar)	Pd max (mbar)	Pd min (mbar)	Pd max (mbar)	Pd min (mbar)	Pd max (mbar)	Pd min (mbar)	Pd max (mbar)	Pd min (mbar)	Pd max (mbar)
d=7 De=65 Lo=150 Azzurro (2702940)	164	753	170	778	188	779	207	807	259	844	261	863
d=7,5 De=65 Lo=150 Bianco/Giallo (2702125)	292	1150	317	1160	324	1156	351	1170	365	1194	380	1216
d=8 De=65 Lo=150 Bianco/Arancione (2703325)	357	1391	369	1402	347	1403	385	1412	400	1430	458	1454

Dival 700

> Regolatore di pressione

Tabella 2: Variazione nella pressione d'uscita (mbarg) come risultato di una variazione di 0,5 Barg della pressione d'ingresso

MOLLE (dimensioni e colori)	Diametro orifizio (Pollici)					
	Testata Ø 280					
	1/4"	3/8"	1/2"	3/4"	1"	1"1/4
d=3,2 De=65 Lo=180 Bianco (2701175)	0,2	0,4	0,5	1,3	2,4	3,4
d=3,5 De=65 Lo=180 Giallo (2701345)	0,2	0,4	0,5	1,3	2,4	3,4
d=4 De=65 Lo=180 Arancione (2701620)	0,2	0,4	0,6	1,3	2,4	3,4
d=4,5 De=65 Lo=180 Rosso (2702190)	0,3	0,5	0,7	1,4	2,6	3,5
d=5 De=65 Lo=180 Verde (2702190)	0,3	0,5	0,9	1,5	2,3	3,6
d=5,5 De=65 Lo=180 Nero (2702370)	0,4	0,6	0,9	1,6	2,4	3,7
d=6 De=65 Lo=180 Blu (2702540)	0,4	0,7	1,1	1,9	2,6	3,8
d=6,5 De=65 Lo=180 Azzurro (2702730)	0,9	1	1,3	2,8	3,1	3,9
d=7 De=65 Lo=180 Marrone (2702950)	1	1,1	1,5	3,5	3,7	4,6
	Testata Ø 280/TR					
d=7 De=65 Lo=150 Azzurro (2702940)	2	3	5	11	18	28
d=7,5 De=65 Lo=150 Bianco/Giallo (2702125)	2	3	5	11	18	29
d=8 De=65 Lo=150 Bianco/Arancione (2703325)	3	5	6	11	18	29

I valori di portata corrispondenti alle tabelle seguenti sono validi per gas naturale avente una densità relativa rispetto all'aria di 0,61 e temperatura all'ingresso del regolatore di 15 °C. Per gas con densità relativa S e temperatura t in °C diverse da queste, il valore della portata calcolata come sopra, deve essere moltiplicato per un coefficiente correttivo determinato come segue:

$$Fc = \sqrt{\frac{175\ .8}{S\ x\ (273\ .16\ +\ t)}}$$

La tabella 3 riporta i fattori correttivi Fc validi per alcuni gas, calcolati alla temperatura di 15 °C.

Tabella 3: Fattori correttivi Fc

Tipo di gas	Densità relativa	Fattore Fc
Aria	1.0	0.78
Propano	1.53	0.63
Butano	2.0	0.55
Azoto	0.97	0.79
Ossigeno	1.14	0.73
Anidride carbonica	1.52	0.63

Testate di comando

I campi di pressione regolata sono determinati dalle testate di comando.
Le testate impiegate sono:
- testata Ø 280 da 5 a 404 mbar
- testata Ø 280/TR da 164 a 1454 mbar

Regulatore Dival 700 - DN 40 Prestazioni

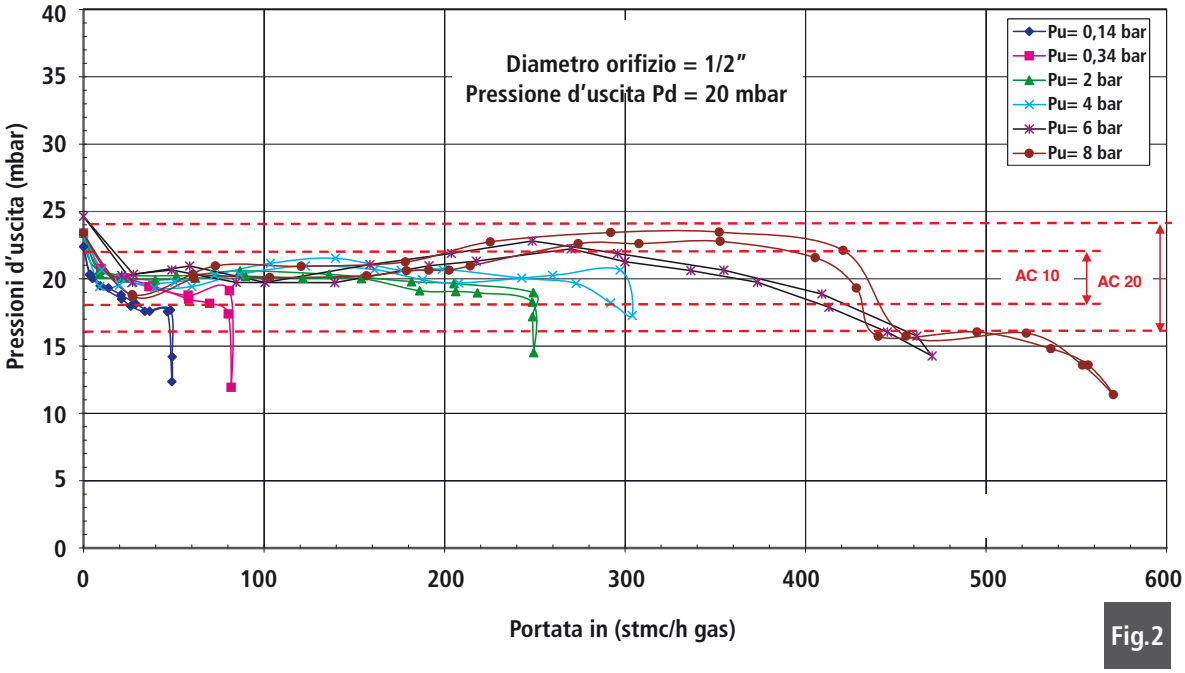

Fig.2

Dival 700

> Regolatore di pressione

Tabelle portata

DIVAL SERIE 700

DN 25 - 1"

PRESSIONE D'USCITA mbar (Pd)	Portata in stmc/h (Gas naturale) PRESSIONE D'INGRESSO bar (Pu)																DIAMETRO ORIFIZIO
	0,07	0,1	0,14	0,2	0,3	0,34	0,5	0,7	1,0	1,38	2,0	3,00	4,00	5,00	6,00	8,00	Pollici
20	10	12	15	20	23	25	30	35	45	60	75	100	120	140	150	80	1/4"
	15	20	25	30	40	45	55	70	90	100	140	140	140	140	150	80	3/8"
	40	45	50	59	65	70	95	100	105	110	180	190	200	200	200	200	1/2"
	45	50	58	65	85	100	150	175	200	225	250	270	300	320			3/4"
50		10	12	15	20	25	30	35	50	60	75	100	125	150	180	95	1/4"
		20	25	30	40	50	55	70	90	105	120	130	140	220	200	125	3/8"
		30	35	40	60	70	80	100	110	120	160	165	170	240	200	200	1/2"
		40	50	60	80	100	110	120	130	140	230	270	270	270			3/4"
70			10	17	25	25	30	35	50	60	75	100	130	145	180	180	1/4"
			17	30	40	45	50	70	90	107	128	140	150	165	180	180	3/8"
			25	49	65	80	100	110	110	150	200	250	250	250	250	250	1/2"
			38	67	90	102	110	123	135	147	250	250	250	250			3/4"
100			10	15	20	25	30	35	45	65	75	95	130	150	180	120	1/4"
			20	30	40	50	60	70	90	120	130	150	180	200	200	200	3/8"
			30	45	57	63	85	100	120	140	170	180	195	220	230	230	1/2"
			45	65	130	105	110	120	135	220	185	210	220	235			3/4"
138				10	19	20	30	35	45	68	75	100	130	150	180	125	1/4"
				25	35	50	60	80	90	132	140	150	215	215	214	254	3/8"
				32	48	76	85	117	120	154	182	180	213	225	239	284	1/2"
				65	85	101	120	151	140	199	234	320	244	250			3/4"
300						10	30	30	45	68	75	100	130	150	180	230	1/4"
						45	60	80	95	132	140	170	220	280	320	420	3/8"
						61	85	102	130	154	182	200	424	450	474	484	1/2"
						101	130	187	170	199	234	240	466	480			3/4"
345							24	30	40	66	75	100	130	150	180	230	1/4"
							50	74	100	133	140	180	220	280	320	420	3/8"
							70	108	130	203	250	340	400	500	550	600	1/2"
							110	114	170	250	300	360	420	450			3/4"

Portate con classe di precisione AC 20

Pietro Fiorentini®

DIVAL SERIE 700

DN 25 - 1"

PRESSIONE D'USCITA mbar (Pd)	Portata in stmc/h (Gas naturale) PRESSIONE D'INGRESSO bar (Pu)																DIAMETRO ORIFIZIO
	0,07	0,10	0,14	0,20	0,30	0,34	0,50	0,70	1,00	1,38	2,00	3,00	4,00	5,00	6,00	8,00	Pollici
400							25	25	55	50	75	100	130	150	180	230	1/4"
							50	80	105	95	140	180	220	280	320	420	3/8"
							70	110	140	190	260	320	420	500	600	650	1/2"
							100	180	217	252	330	420	500	600			3/4"
500								25	40	50	75	100	130	150	180	230	1/4"
								85	95	90	140	180	220	280	320	420	3/8"
								100	135	160	250	320	450	500	600	750	1/2"
								170	220	250	340	420	500	600			3/4"
750									30	45	65	100	130	150	180	230	1/4"
									90	80	120	180	220	280	320	420	3/8"
									125	150	240	325	450	550	650	850	1/2"
									200	250	350	400	500	600			3/4"
1000										40	60	100	130	150	180	230	1/4"
										65	100	180	220	280	320	420	3/8"
										144	225	340	460	600	700	950	1/2"
										200	300	400	500	700			3/4"

Portate con classe di precisione AC 20

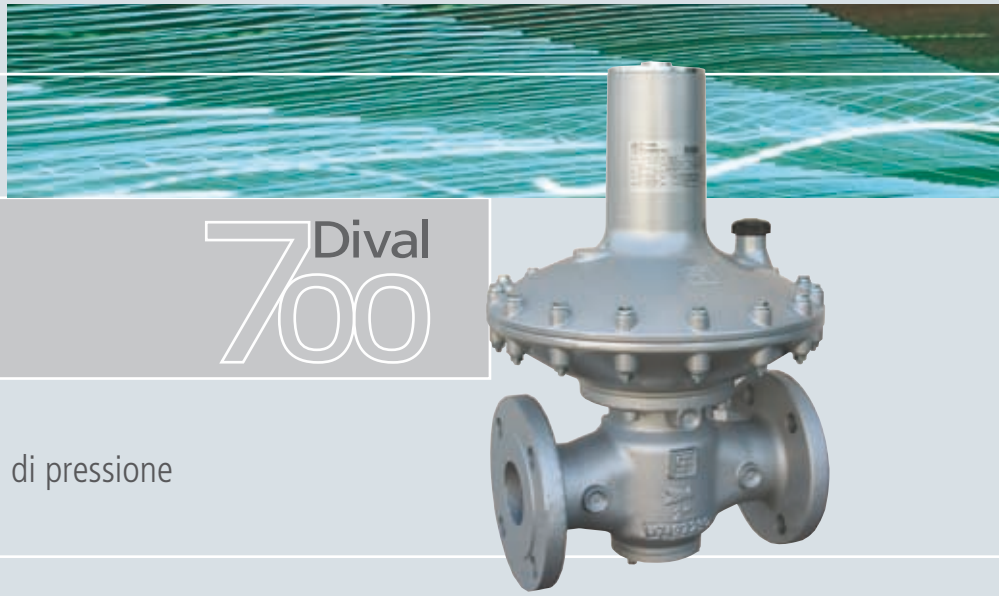

Dival 700

> Regolatori di pressione

Tabelle portata

DIVAL SERIE 700

DN 40 - 1"1/2

PRESSIONE D'USCITA mbar (Pd)	Portata in stmc/h (Gas naturale) PRESSIONE D'INGRESSO bar (Pu)																DIAMETRO ORIFIZIO
	0,07	0,10	0,14	0,20	0,30	0,34	0,50	0,70	1,00	1,38	2,00	3,00	4,00	5,00	6,00	8,00	Inches
20	10	12	15	17	20	25	30	35	45	60	75	100	130	150	180	230	1/4"
	15	25	33	35	45	53	59	99	100	130	150	200	270	320	357	381	3/8"
	25	30	43	50	67	78	90	140	165	197	248	270	300	350	400	430	1/2"
	50	60	77	81	120	126	141	154	181	215	271	361	354	425			3/4"
	85	90	112	118	180	191	214	241	284	338	426						1"
	100	110	124	130	136	141	158	250	290	350	440						1"1/4
50		10	15	18	25	25	30	35	45	60	75	100	130	150	80	230	1/4"
		25	30	35	47	50	56	96	100	130	150	200	270	350	376	420	3/8"
		30	40	49	70	73	83	140	165	195	245	325	337	400	472	500	1/2"
		50	65	82	115	120	134	171	201	239	301	401	426	512			3/4"
		90	110	124	170	186	232	262	309	367	463	550					1"
		110	125	135	143	150	189	270	320	385	480						1"1/4
70			15	20	26	25	30	35	45	60	75	100	130	150	180	230	1/4"
			30	35	46	48	53	93	100	130	150	200	270	320	380	443	3/8"
			40	48	67	69	78	140	165	195	245	320	360	430	490	530	1/2"
			70	83	111	115	129	182	214	254	321	420	460	569			3/4"
			100	120	170	180	245	276	325	387	488	570					1"
			125	138	148	157	211	280	329	392	490						1"1/4
100			10	15	26	25	30	35	45	60	75	100	130	150	180	230	1/4"
			20	30	40	45	50	75	100	125	150	200	250	320	380	480	3/8"
			40	47	61	63	71	140	165	195	245	330	390	470	510	550	1/2"
			65	83	104	109	122	199	234	278	350	440	510	656			3/4"
			100	120	168	179	250	280	340	410	510	550					1"
			130	140	156	166	242	297	350	417	515						1"1/4
138				15	26	20	30	35	45	60	75	100	130	150	180	230	1/4"
				30	40	41	46	86	100	120	150	200	270	320	380	480	3/8"
				45	53	55	62	120	165	200	250	336	433	520	540	550	1/2"
				85	95	101	113	200	259	308	388	517	580	700			3/4"
				120	160	173	240	260	350	420	530	550					1"
				150	165	178	270	320	360	430	540						1"1/4
300						10	26	30	40	55	75	100	130	150	170	230	1/4"
						45	55	65	90	120	150	200	250	320	380	480	3/8"
						60	72	90	160	200	250	350	400	460	550	700	1/2"
						105	125	150	200	250	350	450	650	800			3/4"
						180	210	230	340	400	500	550					1"
						210	240	270	400	500	620						1"1/4

Portate con classe di precisione AC 20

DIVAL SERIE 700

DN 40 - 1"1/2

PRESSIONE D'USCITA mbar (Pd)	Portata in stmc/h (Gas naturale) PRESSIONE D'INGRESSO bar (Pu)																DIAMETRO ORIFIZIO
	0,07	0,10	0,14	0,20	0,30	0,34	0,50	0,70	1,00	1,38	2,00	3,00	4,00	5,00	6,00	8,00	Inches
345							25	30	40	50	75	100	130	150	162	230	1/4"
							55	67	90	115	150	200	250	300	380	480	3/8"
							75	88	130	200	240	250	400	470	550	750	1/2"
							137	156	210	260	350	450	730	876			3/4"
							210	230	340	400	540	550					1"
							250	285	400	500	680						1"1/4
400							15	25	40	50	75	100	130	150	166	230	1/4"
							64	72	90	105	150	200	250	300	380	480	3/8"
							80	90	110	125	200	270	400	500	600	780	1/2"
							150	180	215	280	350	500	750	900			3/4"
							230	260	320	400	560	550					1"
							260	300	350	450	680						1"1/4
500								25	40	50	75	100	130	150	180	230	1/4"
								50	80	100	150	200	260	300	380	480	3/8"
								100	115	130	190	320	426	511	620	800	1/2"
								200	240	300	400	550	800	900			3/4"
								280	330	400	550	550					1"
								300	350	450	680						1"1/4
750									30	45	65	100	130	150	180	230	1/4"
									60	90	150	200	270	320	380	480	3/8"
									100	140	220	350	450	550	650	800	1/2"
									190	280	410	600	800	950			3/4"
									250	390	570	600					1"
									320	410	680						1"1/4
1000										40	60	100	130	150	180	230	1/4"
										80	140	200	270	320	380	480	3/8"
										140	258	350	450	550	650	800	1/2"
										210	370	600	780	950			3/4"
										310	520	600					1"
										410	680						1"1/4

Portate con classe di precisione AC 20

Dival 700

> Regolatore di pressione

Tabelle portata

DIVAL SERIE 700

DN 50 - 2"

PRESSIONE D'USCITA mbar (Pd)	Portata in stmc/h (Gas naturale) PRESSIONE D'INGRESSO bar (Pu)																DIAMETRO ORIFIZIO
	0,07	0,10	0,14	0,20	0,30	0,34	0,50	0,70	1,00	1,38	2,00	3,00	4,00	5,00	6,00	8,00	Inches
20	10	12	15	17	20	25	30	35	45	60	75	100	130	150	180	230	1/4"
	15	25	33	35	47	55	90	102	100	130	150	220	270	320	380	480	3/8"
	25	30	43	50	67	78	128	144	170	197	250	270	300	350	400	539	1/2"
	50	60	78	90	120	141	218	246	290	303	431	500	500	500			3/4"
	85	90	114	135	180	199	225	255	300	386	452						1"
	100	110	135	160	200	227	217	250	290	378	440						1"1/4
50		10	15	18	25	25	30	35	57	60	75	100	130	150	180	230	1/4"
		25	30	35	60	65	89	100	100	130	150	220	290	320	415	480	3/8"
		30	40	60	80	75	125	140	165	195	250	325	340	420	460	541	1/2"
		50	65	100	120	135	205	230	270	302	400	550	560				3/4"
		90	110	125	170	190	235	265	315	391	475	600					1"
		110	130	157	205	235	250	300	330	385	480						1"1/4
70			15	20	35	25	30	35	45	60	75	100	130	150	180	230	1/4"
			30	36	60	65	87	99	100	130	150	220	280	320	380	480	3/8"
			40	70	95	71	121	140	165	195	250	320	360	434	506	550	1/2"
			70	85	120	127	189	214	252	302	378	420	460				3/4"
			100	120	170	180	247	280	330	396	495	600					1"
			125	146	215	250	266	348	355	390	490						1"1/4
100			10	15	33	25	30	35	45	60	75	100	130	150	180	230	1/4"
			20	30	40	45	60	75	100	130	150	220	250	320	380	480	3/8"
			50	70	80	73	105	140	165	195	250	330	405	470	510	550	1/2"
			65	90	127	135	170	205	275	315	410	440	510				3/4"
			100	120	180	190	250	280	340	410	510	600					1"
			130	140	220	240	265	325	350	410	515						1"1/4
138				15	30	20	30	35	45	60	75	100	130	150	180	230	1/4"
				35	60	62	70	79	100	130	150	220	295	320	380	480	3/8"
				70	73	76	85	120	165	200	250	350	437	524	540	570	1/2"
				95	135	144	161	200	283	336	424	500	580	700			3/4"
				120	190	202	240	260	350	420	530	600					1"
				140	225	236	270	320	360	430	540						1"1/4
300						10	34	30	40	55	75	100	130	150	180	230	1/4"
						45	55	65	90	120	150	220	250	320	380	480	3/8"
						65	73	90	160	200	250	250	400	460	550	700	1/2"
						105	125	150	200	250	350	450	650	800			3/4"
						180	210	230	340	400	500	600					1"
						210	240	270	400	500	620						1"1/4

Portate con classe di precisione AC 20

Pietro Fiorentini®

DIVAL SERIE 700

DN 50 - 2"

PRESSIONE D'USCITA mbar (Pd)	Portata in stmc/h (Gas naturale) PRESSIONE D'INGRESSO bar (Pu)																DIAMETRO ORIFIZIO
	0,07	0,10	0,14	0,20	0,30	0,34	0,50	0,70	1,00	1,38	2,00	3,00	4,00	5,00	6,00	8,00	Inches
345							35	30	40	50	75	100	130	150	180	230	1/4"
							55	69	90	115	150	220	250	300	380	480	3/8"
							79	93	130	190	240	250	400	470	550	750	1/2"
							137	157	210	260	350	450	700	805			3/4"
							210	236	340	400	540	600					1"
							250	285	400	500	680						1"1/4
400							35	40	40	50	75	100	130	150	180	230	1/4"
							64	72	90	105	150	220	250	300	380	480	3/8"
							84	95	110	125	170	280	420	515	600	800	1/2"
							150	180	215	280	350	500	750	900			3/4"
							230	260	320	400	560	600					1"
							260	300	350	450	680						1"1/4
500								30	40	50	75	100	130	150	180	230	1/4"
								50	80	100	150	220	260	300	380	480	3/8"
								100	115	130	185	320	450	530	640	800	1/2"
								200	240	300	400	550	800	900			3/4"
								280	330	400	590	600					1"
								300	350	450	680						1"1/4
750									30	45	65	100	130	150	180	230	1/4"
									60	90	150	220	275	320	380	480	3/8"
									100	140	220	350	450	550	650	800	1/2"
									190	280	410	650	800	950			3/4"
									250	390	570						1"
									320	410	680						1"1/4
1000										40	60	100	130	150	180	230	1/4"
										80	140	220	278	320	380	480	3/8"
										120	200	350	450	550	650	800	1/2"
										320	483	725	800	950			3/4"
										310	520						1"
										414	680						1"1/4

Portate con classe di precisione AC 20

Dival 700

> Regolatore di pressione

Valvola di blocco

E' un dispositivo che blocca il flusso del gas (SAV) se a causa di qualche guasto del regolatore la pressione di uscita dovesse aumentare fino a raggiungere il valore prefissato per il suo intervento, oppure se lo si aziona manualmente.

Valvola di blocco incorporata LA/...

Per il regolatore di pressione **Dival serie 700** esiste la possibilità di avere la valvola di blocco incorporata (vedi figura 3).
Il Regolatore con la valvola di blocco incorporata ha la medesima portata del regolatore base.
La valvola di blocco incorporata presenta l'ulteriore vantaggio di poter essere applicata in qualsiasi momento sul regolatore precedentemente installato senza modificare il gruppo di riduzione (valido per corpo a 4 vie).
Inoltre la valvola di blocco può essere posizionata in quattro diverse posizioni (rotazione attorno al suo asse) consentendo il posizionamento più appropriato relativamente alla possibile esistenza di ingombri esterni.

Le principali caratteristiche del dispositivo di blocco sono:
- pressione di progetto: 20 bar per tutti i componenti;
- precisione (AG): fino a 5 per aumento di pressione, fino a 15 per diminuzione di pressione;
- by-pass interno;
- intervento per incremento e/o diminuzione di pressione;
- comando manuale a pulsante;
- possibilità di controllo pneumatico o elettromagnetico a distanza;
- dimensioni di ingombro ridotte;
- semplicità di manutenzione;
- possibilità di applicazione di dispositivi di segnalazione di intervento (microinterruttori a contatto o induttivi).

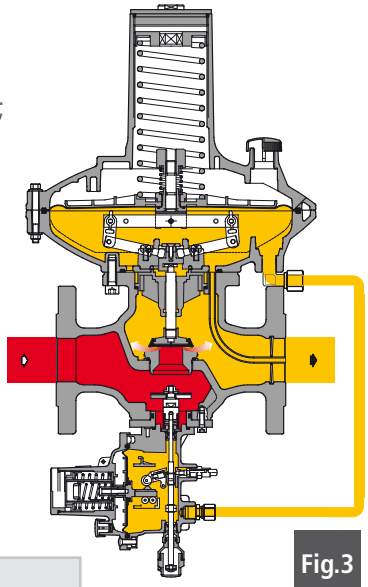

Fig.3

La tabella 4 mostra i campi di intervento dei pressostati disponibili.

Tabella 4: Pressostati per valvola di blocco

Pressostati	LA/BP	LA/MP	LA/TR
Campo di taratura per aumento di pressione Wdo	0,030 ÷ 0,180	0,140 ÷ 0,450	0,25 ÷ 5,5
Campo di taratura per diminuzione di pressione Wdu	0,006 ÷ 0,060	0,010 ÷ 0,240	0,1 ÷ 3,5

I valori sono espressi in bar

Valvola di sfioro incorporata

Per evitare che piccole fughe a portata richiesta nulla o che repentine e temporanee sovrapressioni derivanti , per esempio, da rapide manovre o surriscaldamento del gas possano far intervenire il dispositivo di blocco è possibile attivare a richiesta una valvola di sfioro incorporata.

Dival serie 700 con funzioni di Monitor

I monitor è un regolatore di emergenza che ha il compito di entrare in funzione al posto del regolatore principale qualora questo, per una sua anomalia o guasto, consentisse alla pressione di uscita di raggiungere il valore di taratura fissato per l'intervento del monitor. Per la corretta installazione fare riferimento allo schema illustrato in fig.8

Installazione

Nelle operazioni di installazione del regolatore di pressione **Dival serie 700**, per assicurare un corretto funzionamento e le prestazioni ottimali, occorre assicurare che il gas che proviene dalle tubazioni di servizio sia adeguatamente filtrato; è pure consigliabile che sia perfettamente pulita la tubazione di entrata del regolatore per evitare che impurezze residue possano danneggiare il regolatore stesso.

Posizioni di installazione

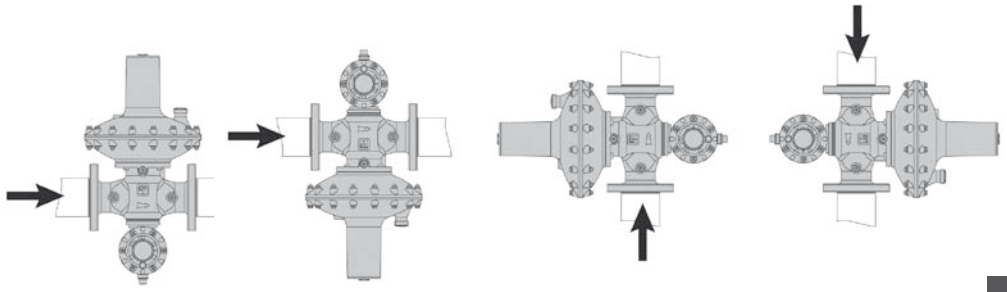

Fig.4

Dival 700

> Regolatore di pressione

Schemi di alcune possibili installazioni

DIVAL SERIE 700 + LA/...

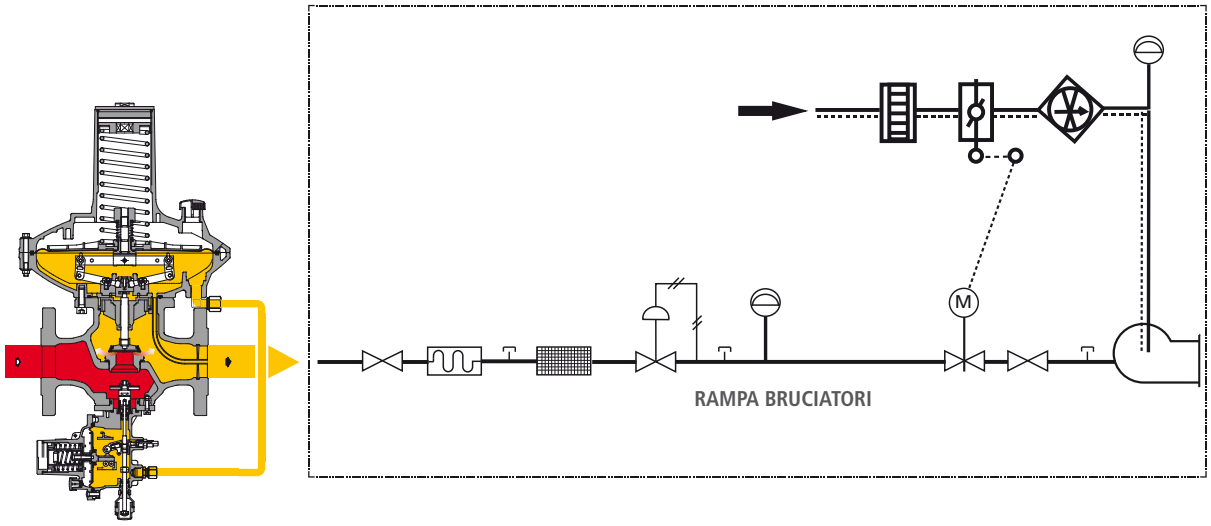

Fig.5

DILOCK 108 + DIVAL SERIE 700

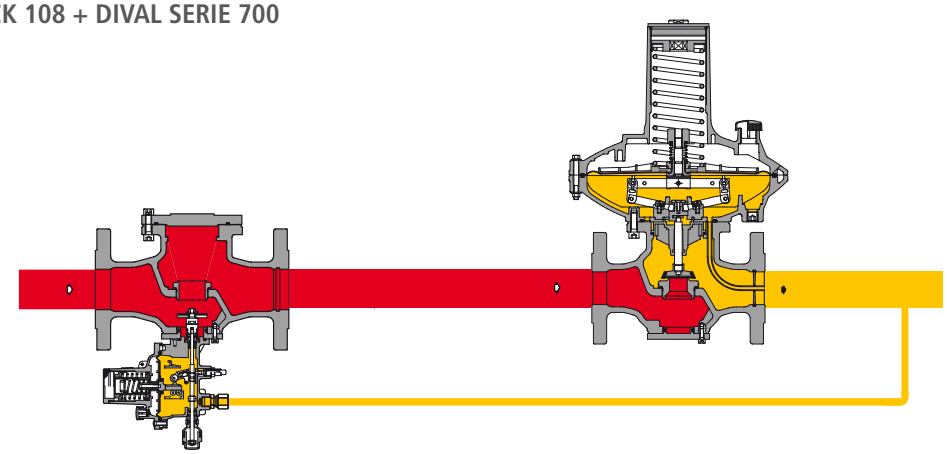

Fig.6

DILOCK 108 + DIVAL SERIE 700 + LA/...

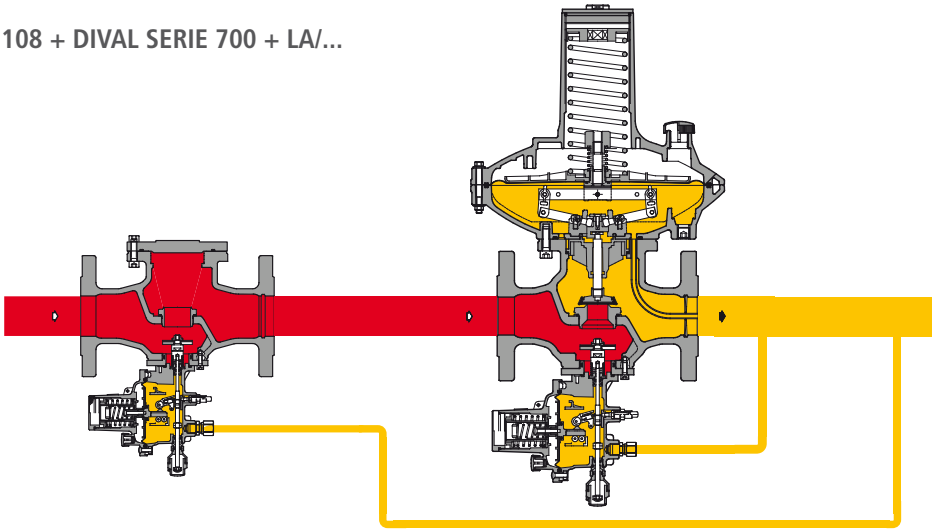

Fig.7

Dival 700

> Regolatore di pressione

DIVAL SERIE 700 + LA/... + Dival 700

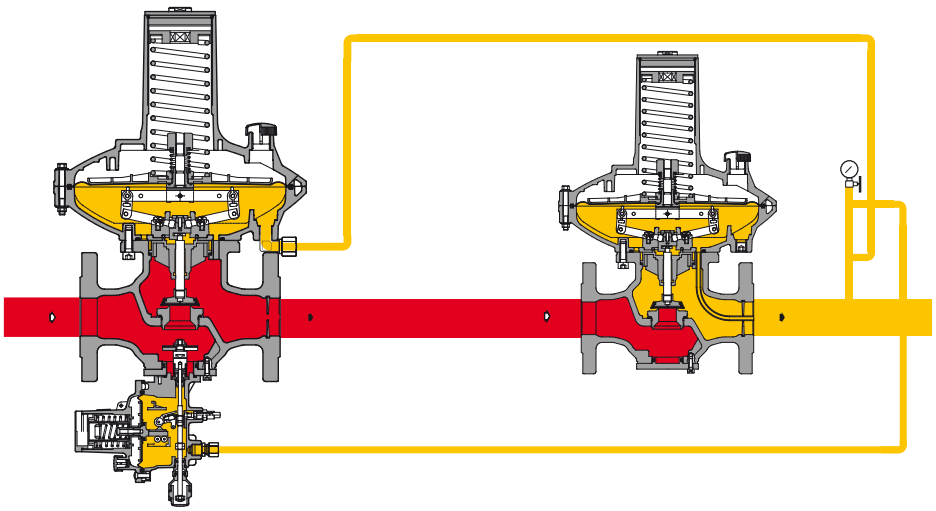

Fig.8

Pressione di entrata

Pressione di uscita

Pietro Fiorentini®

Dival Serie 700

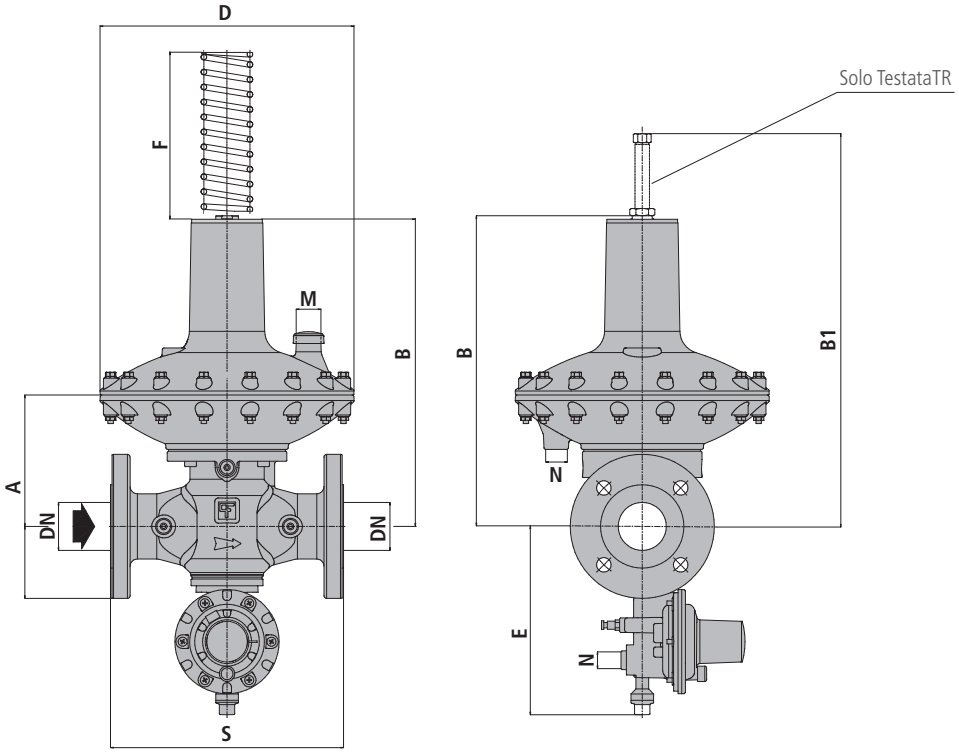

Ingombri e dimensioni in mm

Tipo	DN	S	A	B	B1	D	E	F	M	N
Dival 700	25x25	183	145	343	433	280	215	200	Rp1/2"	Rp1/4"
Dival 700	40x40	223	145	343	433	280	215	200	Rp1/2"	Rp1/4"
Dival 700	50x50	254	145	343	433	280	215	200	Rp1/2"	Rp1/4"
Dival 700	Rp 2"x2"	152,4	145	343	433	280	215	200	Rp1/2"	Rp1/4"

Pesi in Kgf

Tipo	DN	Dival	Dival con blocco LA/...
Dival 700	25x25	15	16
Dival 700	40x40	17	18
Dival 700	50x50	20	21
Dival 700	Rp 2"x2"	18	19

Scartamento S in accordo alle norme IEC 534-3 e EN 334.

Pietro Fiorentini®

Pietro Fiorentini S.p.A.
via E.Fermi 8/10
I-36057 Arcugnano (VI)
Italy

Tel. +39 0444 968.511
Fax. +39 0444 960.468

www.fiorentini.com

via Rosellini 1
I-20124 Milano
Italy

Tel. +39 02 696.14.21
Fax. +39 02 688.04.57

I dati sono indicativi e non impegnativi. Ci riserviamo di apportare eventuali modifiche senza preavviso.

CT-s541-I Gennaio 2012